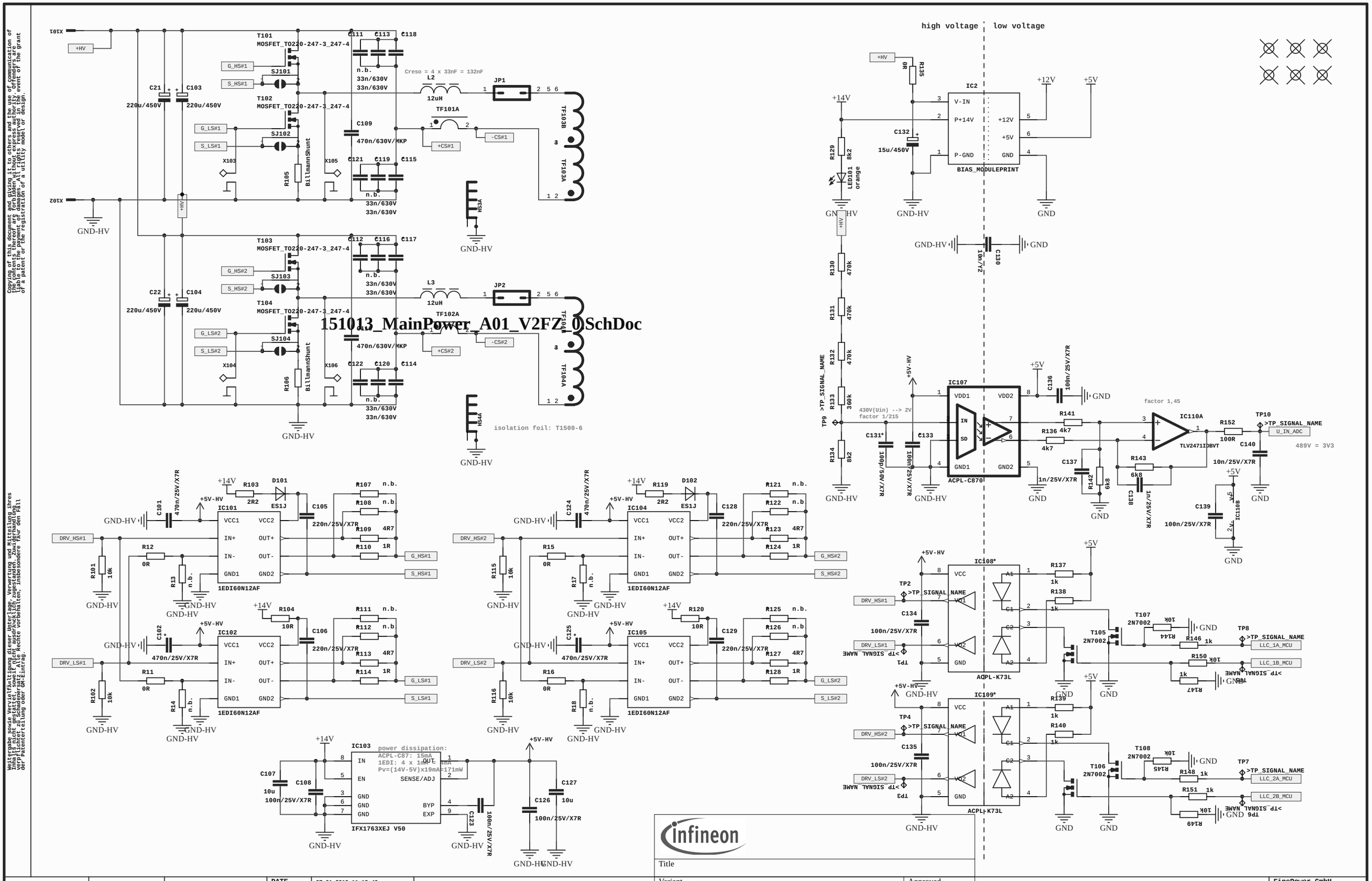


Copying of this document and giving it to others and the use of communication of the contents thereof are forbidden without express authority. Offenders are liable to the payment of damages. All rights reserved in the event of the grant of a patent or the registration of a utility model or design.

Weitergabe sowie Vervielfältigung dieser Unterlage, Verwertung und Mitteilung ihres Inhalts nicht gestattet, soweit nicht ausdrücklich zugestanden. Zuwiderhandlung verpflichtet zu Schadenersatz. Alle Rechte vorbehalten, insbesondere für den Fall der Patenterteilung oder GM-Eintrag.

| | | | | |
|---|---|---|---|---|
| | | | DATE | 07.01.2019 11:12:49 |
| | | | ENGR. | |
| | | | APVD. | |
| REVISION NUM. | DATE | OWNER | STATUS | |

Title

| | | | |
|---|---|---|---|
| Variant | [No Variations] | Approved | <Appr.> |
| Size: A4 | Document Name 151013_MainPower_A01_V2FZ_0.SchDoc | Rel. | Rev. |
| Author: | | | |
| Date: 07.01.2019 Time: 14:41:34 | SVN Revision: Not in version control | | |
| | | Sheet | of |

Saved as <Project Name> Sheet

FinePower GmbH
Carl-Zeiss-Ring 21
D-85737 Ismaning
Tel. +49 (0) 89 30 90 75 8-0
Fax +49 (0) 89 30 90 75 8-22
www.finepower.com

Copying of this document and giving it to others and the use of communication of the contents thereof, without our express authority, is prohibited. Offenders are liable to the payment of damages. All rights reserved in the event of the grant of a patent or the registration of a utility model or design.

Weitergabe sowie Vervielfältigung dieser Unterlage, Verwertung und Mitteilung ihres Inhalts nicht gestattet, soweit nicht ausdrücklich zugestanden. Zuwiderhandlungen verpflichten zu Schadenersatz. Alle Rechte vorbehalten, insbesondere für den Fall der Patenterteilung oder GM-Eintrag.

low voltage

# 151013_MainPower_A01_V2FZ_1.SchDoc

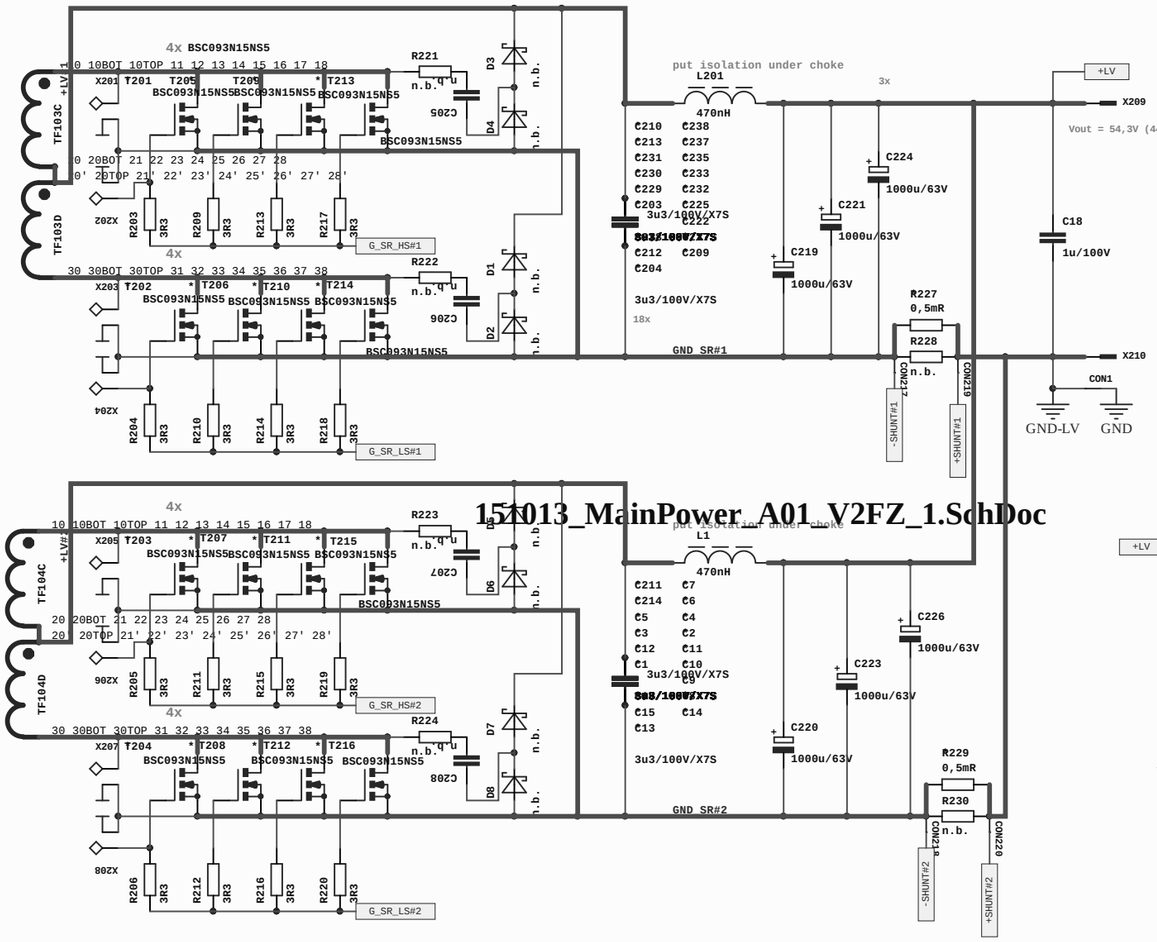





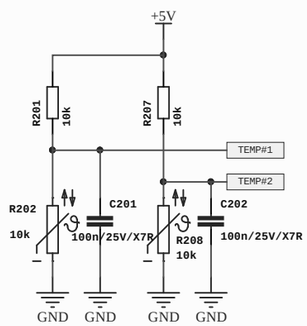


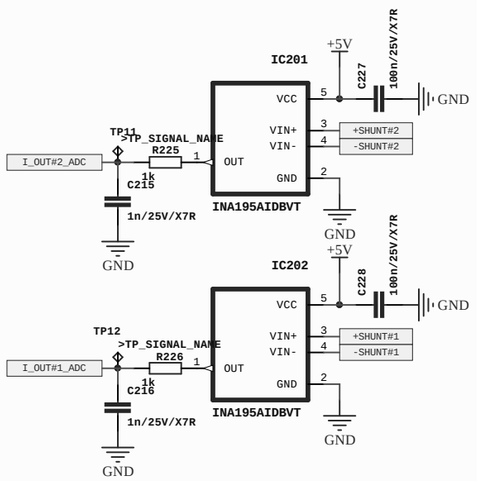


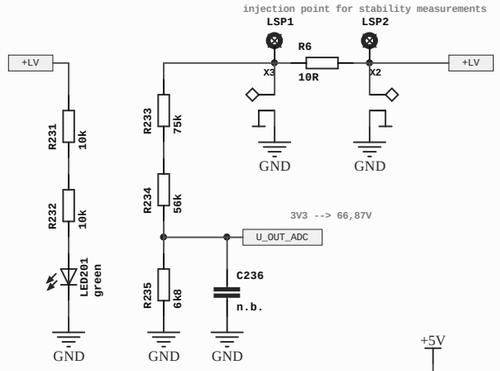


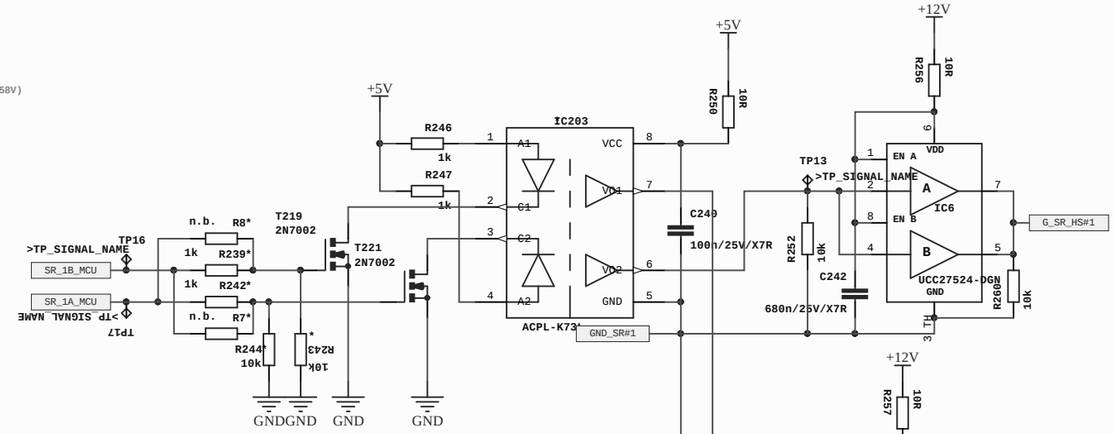


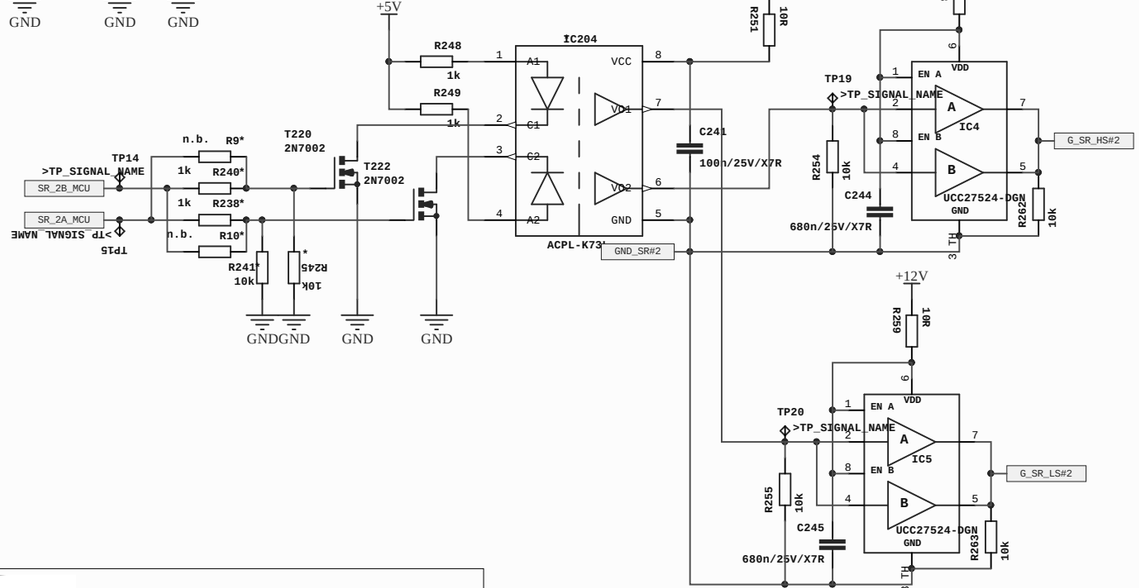


| | | | | |
|---|---|---|---|---|
| | | | DATE | 07.01.2019 11:13:06 |
| | | | ENGR. | |
| | | | APVD. | |
| REVISION NUM. | DATE | OWNER | STATUS | |

Title

| | | | |
|---|---|---|---|
| Variant | [No Variations] | Approved | <Appr.> |
| Size: A4 | Document Name: 151013_MainPower_A01_V2FZ_1.SchDoc | Rel. | Rev. |
| Author: | | | |
| Date: 07.01.2019 Time: 14:41:35 | SVN Revision: Not in version control | | |
| | | Sheet | of |

| Saved as | <Project Name> | Sheet |
|---|---|---|

FinePower GmbH
Carl-Zeiss-Ring 21
D-85737 Ismaning
Tel. +49 (0) 89 30 90 75 8-0
Fax +49 (0) 89 30 90 75 8-22
www.finepower.com

Copying of this document and giving it to others and the use of communication of the contents thereof, are forbidden without express authority. Offenders are liable to the payment of damages. All rights reserved in the event of the grant of a patent or the registration of a utility model or design.

Weitergabe sowie Vervielfältigung dieser Unterlage, Verwertung und Mitteilung ihres Inhalts nicht gestattet, soweit nicht ausdrücklich zugestanden. Zuwiderhandlungen verpflichten zu Schadenersatz. Alle Rechte vorbehalten, insbesondere für den Fall der Patenterteilung oder GM-Eintrag.

# 151013_MainPower_A01_V2FZ_2.SchDoc

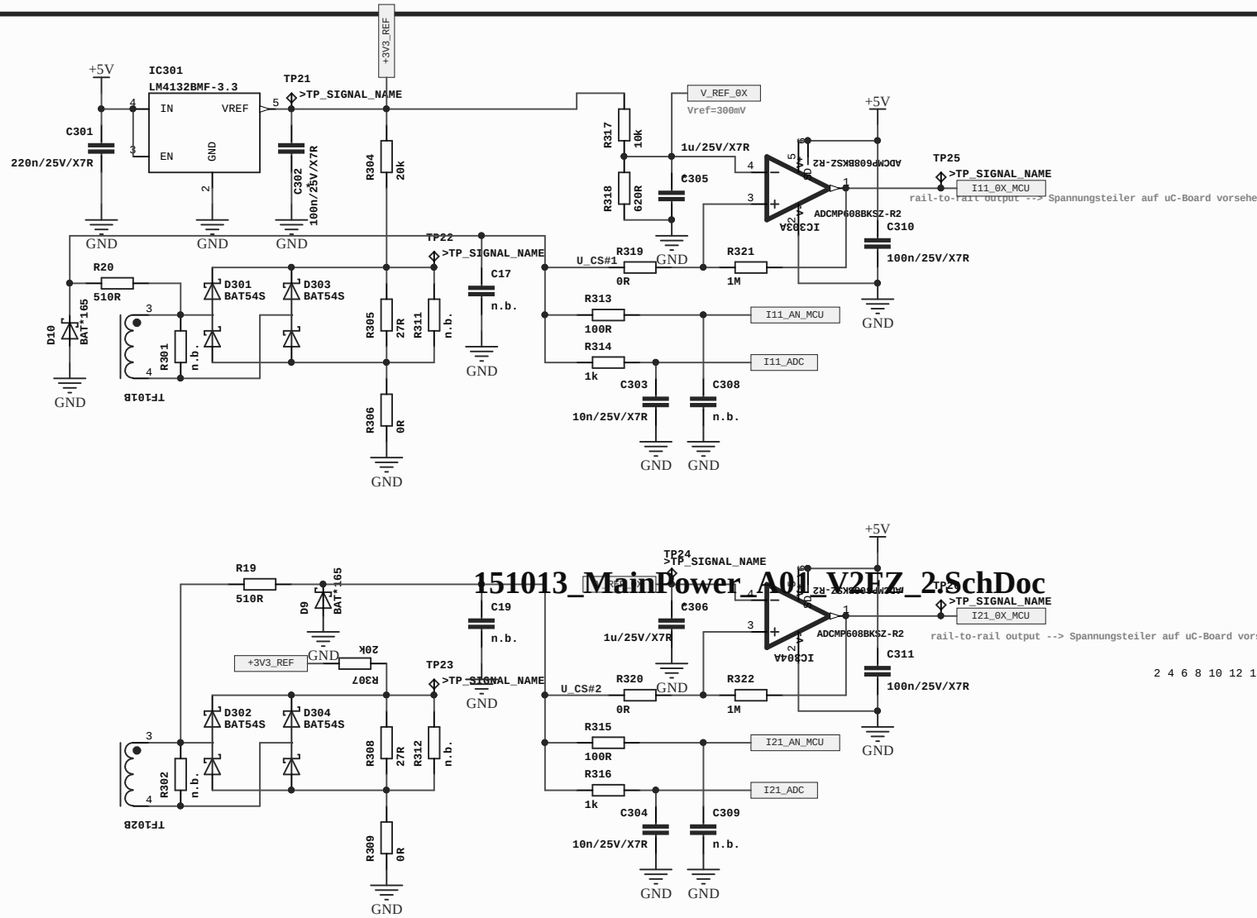


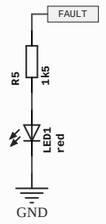


signals connected to uC

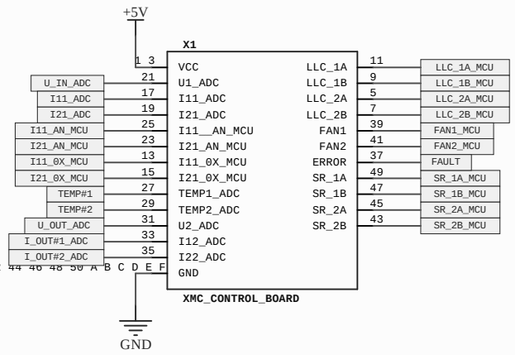


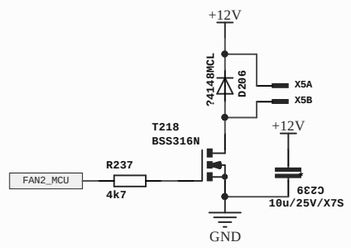


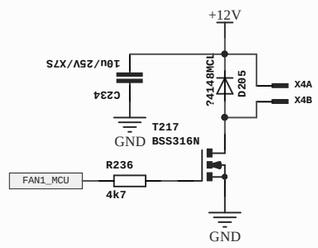


fan: Sunon KD1204PKS2 (12V/0,8W)
or EB40201S2 (12V/0,76W)

| | | | | |
|---|---|---|---|---|
| | | | DATE | 07.01.2019 11:13:23 |
| | | | ENGR. | |
| | | | APVD. | |
| REVISION NUM. | DATE | OWNER | STATUS | |

Title

| | | | |
|---|---|---|---|
| Variant | [No Variations] | Approved | <Appr.> |
| Size: A4 | Document Name: 151013_MainPower_A01_V2FZ_2.SchDoc | Rel. | Rev. |
| Author: | | | |
| Date: 07.01.2019 Time: 14:41:36 | SVN Revision: Not in version control | | |
| | | Sheet | of |

| | | |
|---|---|---|
| Saved as | <Project Name> | Sheet |

FinePower GmbH
Carl-Zeiss-Ring 21
D-85737 Ismaning
Tel. +49 (0) 89 30 90 75 8-0
Fax +49 (0) 89 30 90 75 8-22
www.finepower.com

Copying of this document and giving it to others and the use of communication
the contents thereof without express authority is prohibited.
Liable to the payment of damages. All rights reserved in the event
of a patent or the registration of a utility model or design.

| BRD Rev. | SCH Rev. | Date: | History: |
|---|---|---|---|
| | | | input voltage measurement: voltage devider R133=360k<br>amplifier gain: R141=R136=4k7, R143=R143=6k8<br>SR-Driver-ICs: C242=C243=C254=C255=680n<br><br>Temperature measurement: R201=R207=10k<br><br>Ursache fÃ¼r StÃ¶rungen auf CS-XFMR SekundÃ¤rseite ist nicht die Einkopplung des BIAS-Trafos,<br>sondern der fehlende Y-Kondensator C130 --> 2n2 sorgen fÃ¼r gute StÃ¶runterdrÃ¼ckung<br>primary current sensing: C303=10n (better filtering, check in case of short circuit \)\ |

**151013_MainPower_A01_V2FZ_3.SchDoc**

Weitergabe sowie Vervielfältigung dieser Unterlage, Verwertung und Mitteilung ihres
Inhalts nicht gestattet, soweit nicht ausdrücklich zugestanden. Zuwiderhandlung
verpflichtet zu Schadenersatz. Alle Rechte vorbehalten, insbesondere für den Fall
der Patenterteilung oder GM-Eintrag.

| | | | | | | | |
|---|---|---|---|---|---|---|---|
| | | | DATE | 07.01.2019 11:13:37 | U$44 | | |
| | | | ENGR. | | | | |
| | | | APVD. | | | | |
| REV.NUM. | DATE | OWNER | STATUS | | Saved as | <Project Name> | Sheet of |

FinePower GmbH Carl-Zeiss-Ring 21 85737 Ismaning Tel. +49 (0) 89 3090758-0 Fax +49 (0) 89 3090758-22 www.finepower.com

Title
Varian
Size: A4
Autho
Date: